## ŘEZ A-A
M 1:100

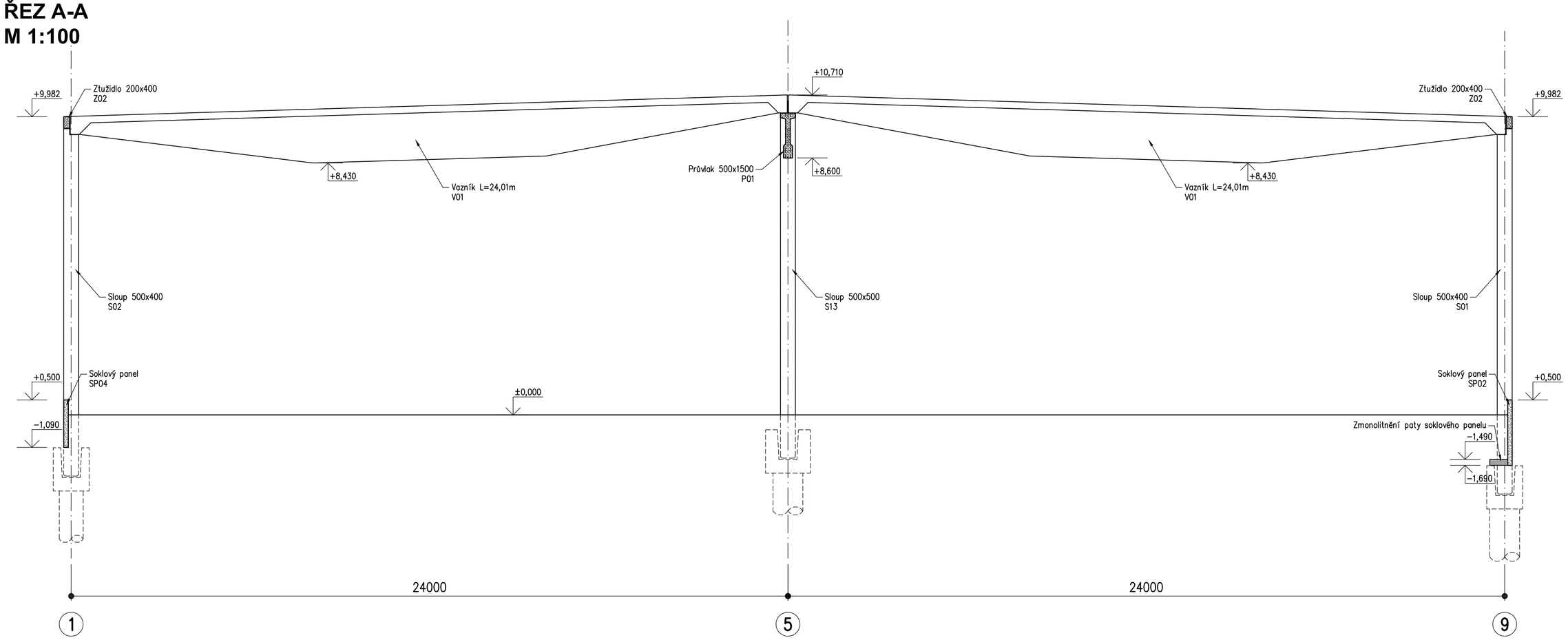


## ŘEZ D-D
M 1:100

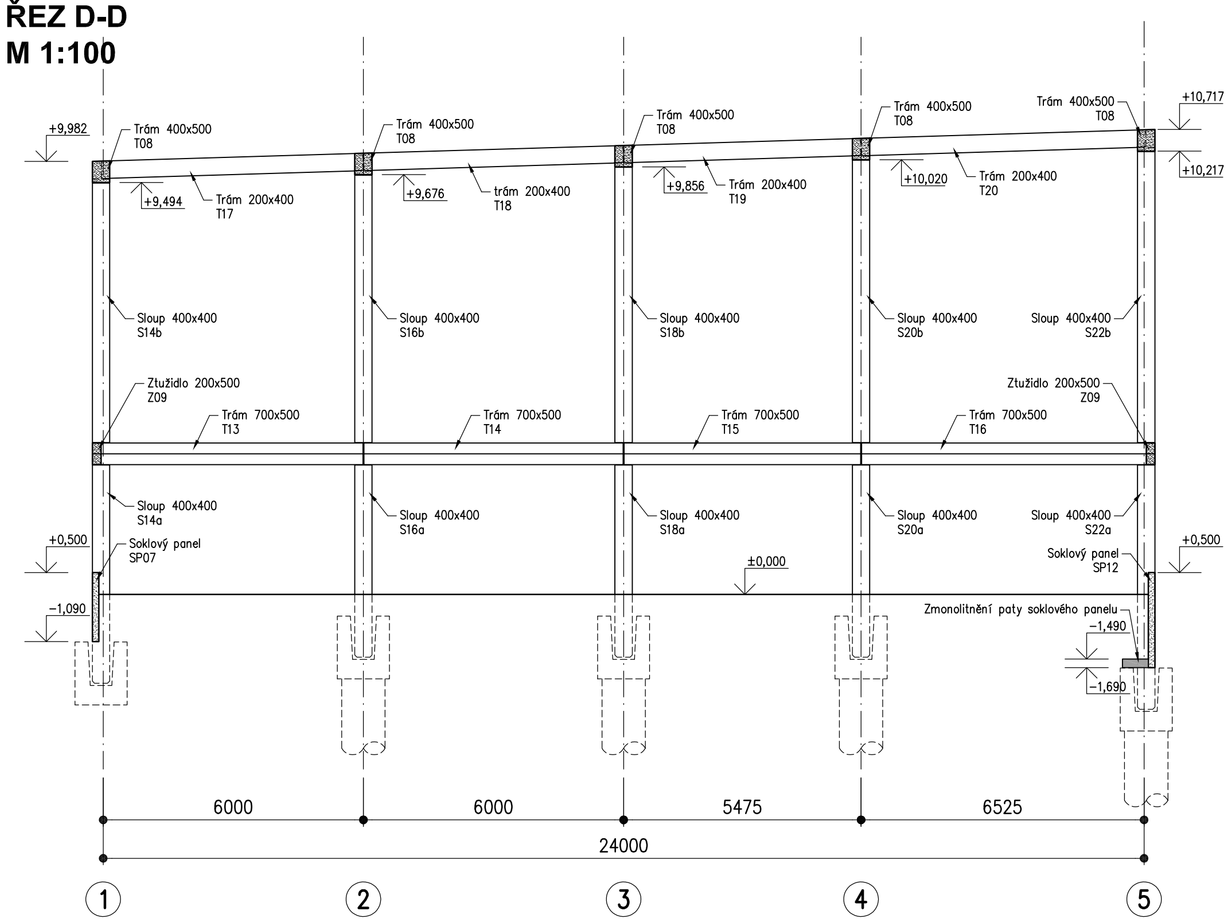


## ŘEZ B-B
M 1:100

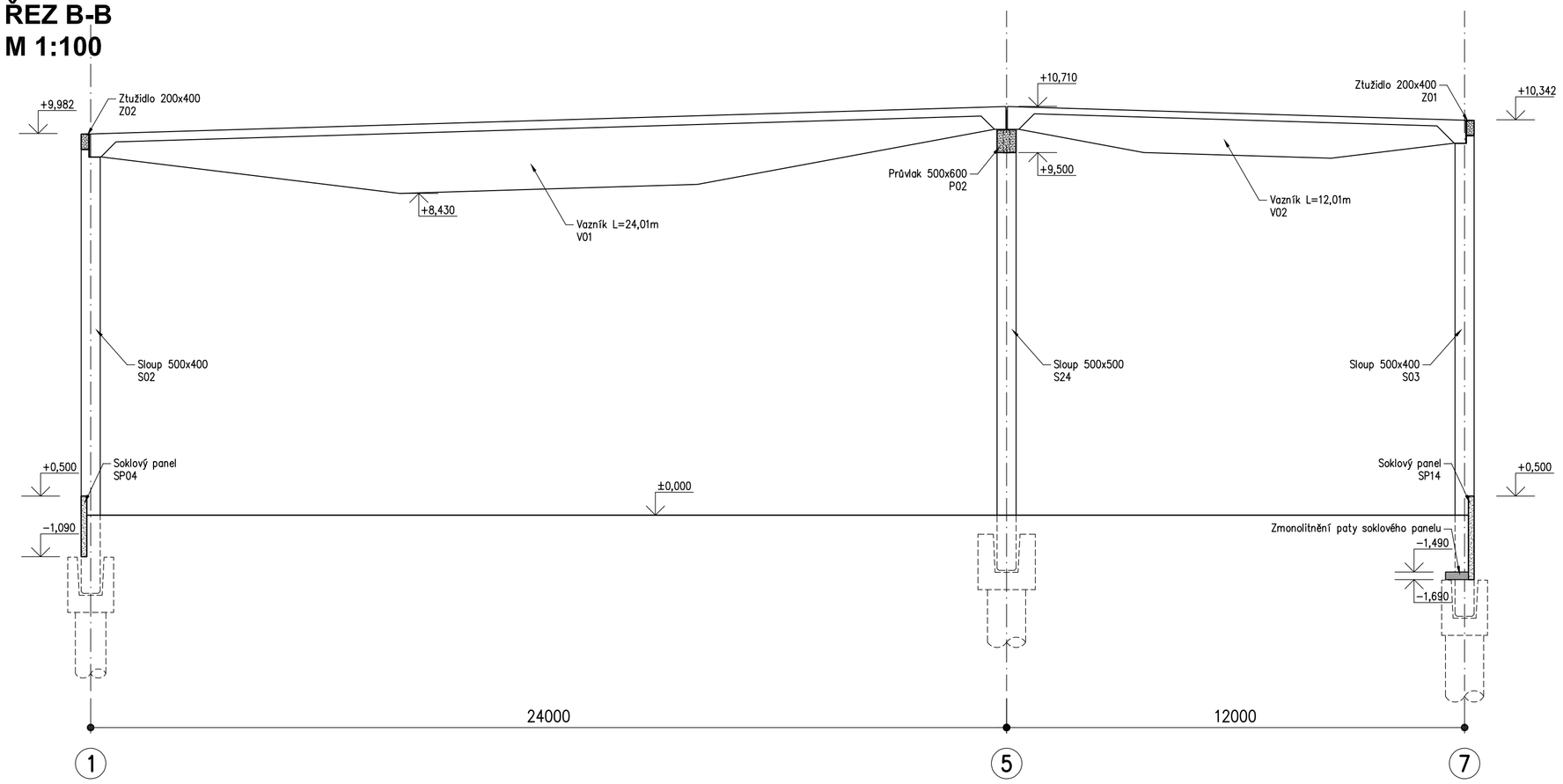


## ŘEZ C-C
M 1:100

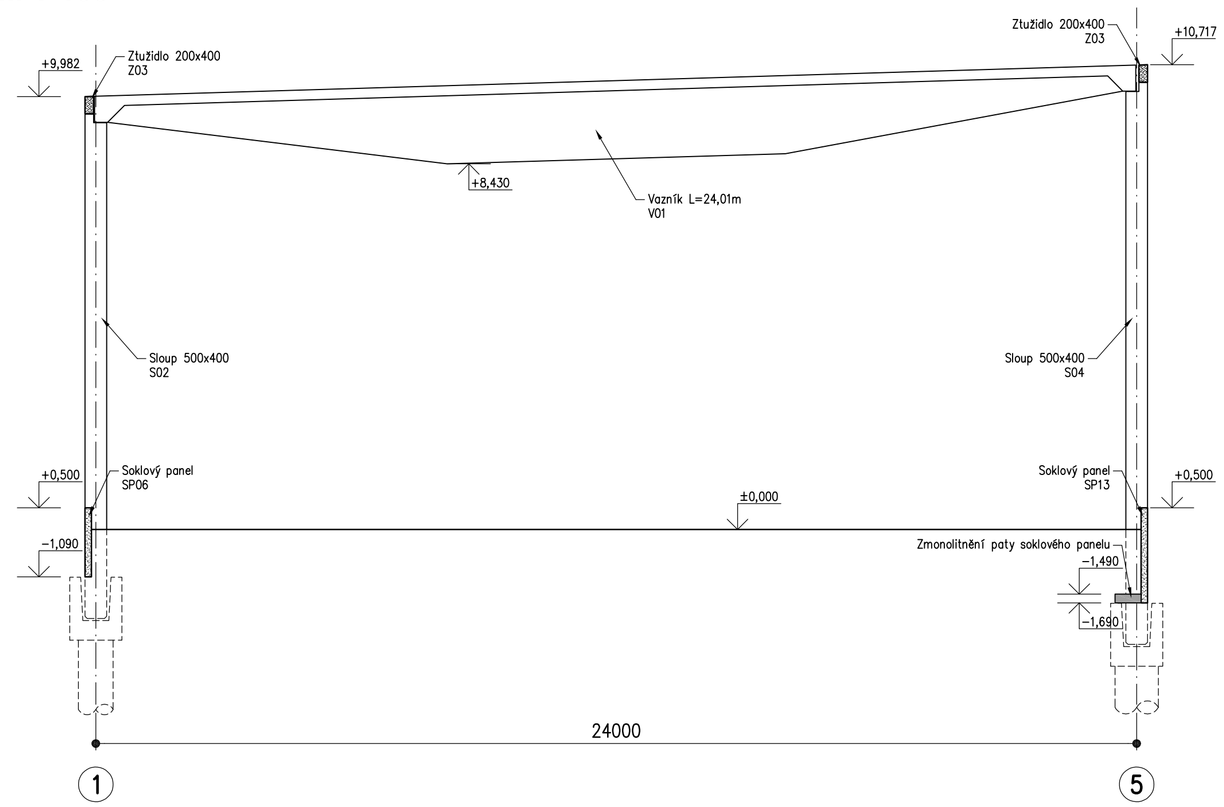


## ŘEZ E-E
M 1:100

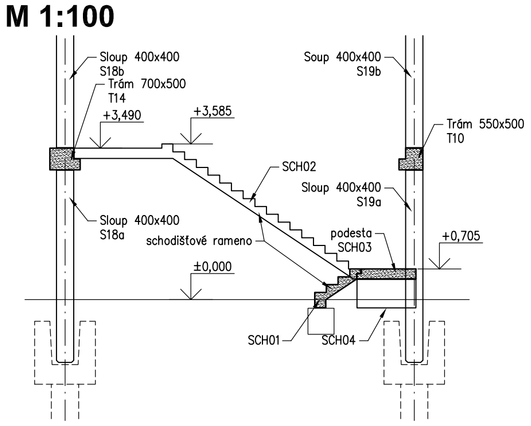


## POZNÁMKY:

- SLOUPY OSAZOVAT DO KALICHŮ ZÁKLADOVÝCH KONSTRUKCÍ (PILOT, PATEK) NA DISTANČNÍ PODLOŽKY 50mm
- PO OSAZENÍ SLOUPŮ KALICH VYPLNIT min. JB C25/30 A DŮKLADNĚ UPĚCHOVAT
- SLOUPY HORNÍHO PATRA OSAZOVAT NA HORNÍ PLOCHU PRŮVLAKŮ DO MALTOVÉHO LOŽE SE SPÁROU 10mm
- SLOUPY HORNÍHO A SPODNÍHO PATRA VZÁJEMNĚ PROVAŘIT PŘES VYČNÍVAJÍCÍ VÝZTUŽ A ZABUDOVANÉ ÚHELNÍKY (OCEL)
- VEŠKERÉ SVAŘOVANÉ STYKY ZATŘÍT JB C16/20
- TRÁMY A PRŮVLAKY NAVLÉKAT NA VYČNÍVAJÍCÍ TRNY A UKLÁDAT NA GUMOVÁ LOŽISKA, PŘÍPADNĚ DO BETONOVÉHO LOŽE tl. 10mm
- OTVORY NÁSLEDNĚ VYPLNIT ZÁLIVKOVÝM BETONEM JB25/30
- STROPNÍ PANELY, STROPNÍ DESKY A SCHODIŠŤOVÁ RAMENA UKLÁDAT NA GUMOVÉ PÁSKY tl. 10mm NEBO DO MALTOVÉHO LOŽE (MALTA MC5) NA PRŮBĚŽNÉ KONZOLKY PRŮVLAKŮ NEBO STĚN
- PANELY DODAT S KRYTKAMI DUTIN
- PŘED ZÁLIVKOU SPÁR JE NUTNÉ VLOŽIT DO PŘEDEPSANÉ POLOHY ZÁLIVKOVOU VÝZTUŽ, ZÁLIVKOVOU VÝZTUŽ BUDE ŘEŠIT VÝROBNÍ DOKUMENTACE
- ZÁLIVKA SPÁR MEZI STROPNÍMI DUTINOVÝMI PANELY A SPÁR MEZI ČELY PANELŮ A PRŮVLAKY BUDE V ÚROVNI STROPNÍCH PANELŮ
- BETON ZÁLIVKY SPÁR STROPNÍCH PANELŮ C16/20–XC1–Dmax8 (ČSN EN 206–1 = JEMNOTRNNÝ BETON (JB))
- VELKÉ OTVORY VE STROPNÍCH KONSTRUKCÍCH MUSÍ BÝT PŘEDEM ZNÁMÉ A MUSÍ JE ŘEŠIT VÝROBNÍ DOKUMENTACE
- MALÉ OTVORY V DUTINOVÝCH PANELECH DODATEČNĚ PROVÁDĚNÉ NA STAVBĚ JE MOŽNÉ VRTAT V DUTINÁCH PANELŮ PODLE PODMÍNEK KONKRÉTNÍHO VÝROBCE PANELŮ (MAX ROZMĚRY A POLOHA VŮČI ŽEBRŮM)
- PŘÍPADNÉ KOTVENÍ VÝMĚN NEBO ZÁVĚSŮ INSTALACÍ VE STĚNÁCH NEBO VE STŘEŠE BUDE ŘEŠENO DODATEČNĚ PŘÍMO NA STAVBĚ CHEMICKÝMI NEBO MECHANICKÝMI KOTVAMI
- VRTAT DO SKELETU JE MOŽNÉ POUZE VE VRTACÍCH ZÓNÁCH, VRTACÍ ZÓNY STANOVÍ VÝROBNÍ DOKUMENTACE
- POŽADAVKY NA ZABUDOVANÉ KOTEVNÍ DESKY PRO POTŘEBY STAVEBNÍ ČÁSTI NEBO PROFESÍ STANOVUJE SAMOSTATNÝ VÝKRES D.2.2.19

| | | |
|---|---|---|
| BETON: | PREFABRIKÁTY | C40/50, C45/55 |
| | ZÁLIVKY KALICHŮ | JB C25/30–XC2,XA1 |
| | ZÁLIVKY SPÁR A DOBETONÁVKY | JB C25/30 |
| | ZÁLIVKY TRUBEK | JB C16/20 |
| OCEL: | B500B, S235, KARI SÍTĚ | |
| LOŽISKA: | EPDM 30–17 | |
| ELEKTRODA: | E–B 121, E–B 127 | |

**±0,000 = 411,90 m n.m. - ÚROVEŇ ČISTÉ PODLAHY HALY**

**VÝŠKOVÝ SYSTÉM Bpv**

**SOUŘADNICOVÝ SYSTÉM JTSK**

0 1000 2000 3000 4000 5000 6000 7000 8000 9000 10000 11000 12000 13000 14000 15000mm

| | | | | |
|---|---|---|---|---|
| ZMĚNA | | | PROVEDL | |
| VYPRACOVAL | Andrlík | | TECH. KONTROLA | |
| HLAV. PROJEKTANT | Ing. Trejbal | | DIG. SOUBOR | |
| OBJEDNATEL | EHC CZECH s.r.o., ZÁVODNÍ 278, 360 18 KARLOVY VARY | | | |
| KRAJ | KARLOVARSKÝ | | OBEC | KARLOVY VARY |
| STAVEBNÍK | EHC CZECH s.r.o., ZÁVODNÍ 278, 360 18 KARLOVY VARY | | | |
| STAVBA | **EHC CZECH s.r.o. - Podnikatelský inkubátor KANOV - pobočka Ostrov** | | | |
| OBJEKT | **SO 201 - VÝROBNÍ A SKLADOVÁ HALA** **STAVEBNĚ KONSTRUKČNÍ ŘEŠENÍ** | | | |
| OBSAH | **KONSTRUKČNÍ ŘEZY** | | | |


**INDBau DESIGN**
HOUŠKOVA 25, 326 00 PLZEŇ
Tel.: +420 739 356 538
Email: info@indbau-design.cz
IČ: 03186741, DIČ: CZ03186741


| | |
|---|---|
| STUPEŇ | DPS |
| DATUM | ÚNOR 2018 |
| POČET A4 | 12 |
| ČÍSLO ZAK. | ID 0042.4 |
| MĚŘÍTKO | 1:100 |
| Č. VÝKRESU | D.2.2.13 |


TATO DOKUMENTACE JE DUŠEVNÍM MAJETKEM INDBau DESIGN s.r.o. NESMÍ BÝT POUŽITA A KOPÍROVÁNA TŘETÍ OSOBOU, Ú PŘEDÁNA Č JINAK S NÍ NAKLÁDÁNO BEZ PÍSEMNÉHO POVOLENÍ INDBau DESIGN s.r.o.